令和3年度　函館地区高等学校バレーボール新人戦大会
兼　第17回北海道高等学校バレーボール新人大会函館地区予選会

令和4年1月15日（土）、16日（日）

＜男子＞　会場：函館中部高等学校

【男子　予選ブロック】

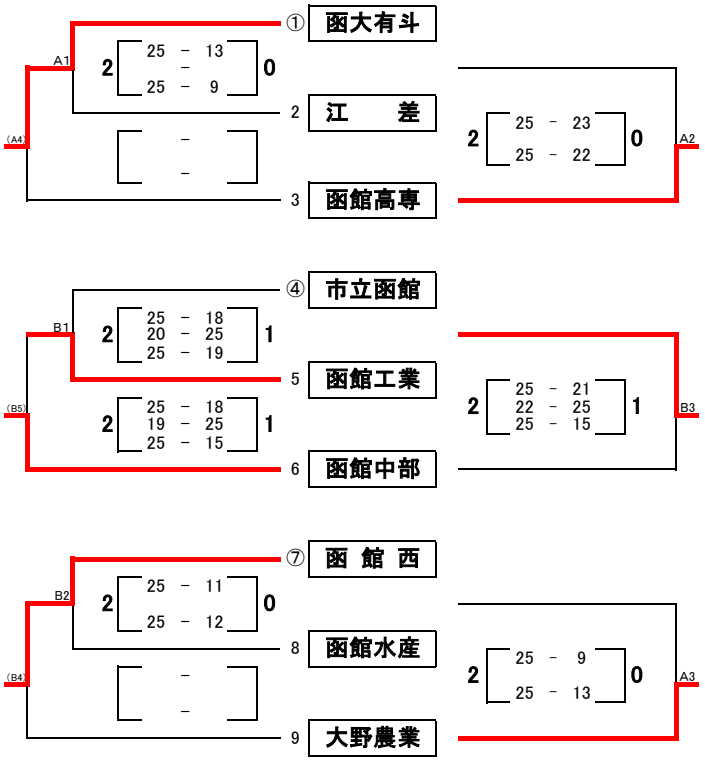

【男子　決勝トーナメント】

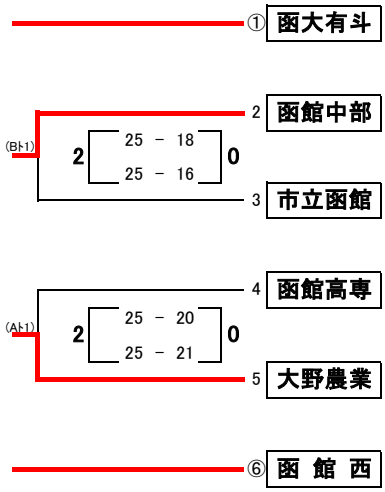

【男子　決勝リーグ】

	函大有斗	函 館 西	函館中部	大野農業	勝	負	得セット	失セット	SET率（得／失）	得点	失点	得失点率（得／失）	順位
函大有斗		A3 2 25 － 23 / 25 － 11 0	A2 2 25 － 22 / 25 － 18 0	A1 2 25 － 14 / 25 － 10 0	3	0	6	0	－	－	－	－	1
函 館 西	A3 0 23 － 25 / 11 － 25 2		B1 2 25 － 17 / 25 － 19 0	B2 2 20 － 25 / 25 － 17 / 25 － 20 1	2	1	4	3	－	－	－	－	2
函館中部	A2 0 22 － 25 / 18 － 25 2	B1 0 17 － 25 / 19 － 25 2		B3 0 22 － 25 / 22 － 25 2	0	3	0	6	－	－	－	－	4
大野農業	A1 0 14 － 25 / 10 － 25 2	B2 1 25 － 20 / 17 － 25 / 20 － 25 2	B3 2 25 － 22 / 25 － 22 0		1	2	3	4	－	－	－	－	3

1位　函大有斗　2位　函 館 西　3位　大野農業　4位　函館中部

（上位1チームは全道大会出場）

令和3年度　函館地区高等学校バレーボール新人戦大会
兼　第17回北海道高等学校バレーボール新人大会函館地区予選会

令和4年1月15日（土）、16日（日）

＜男子＞　会場：函館サブアリーナ

【女子　予選ブロック】

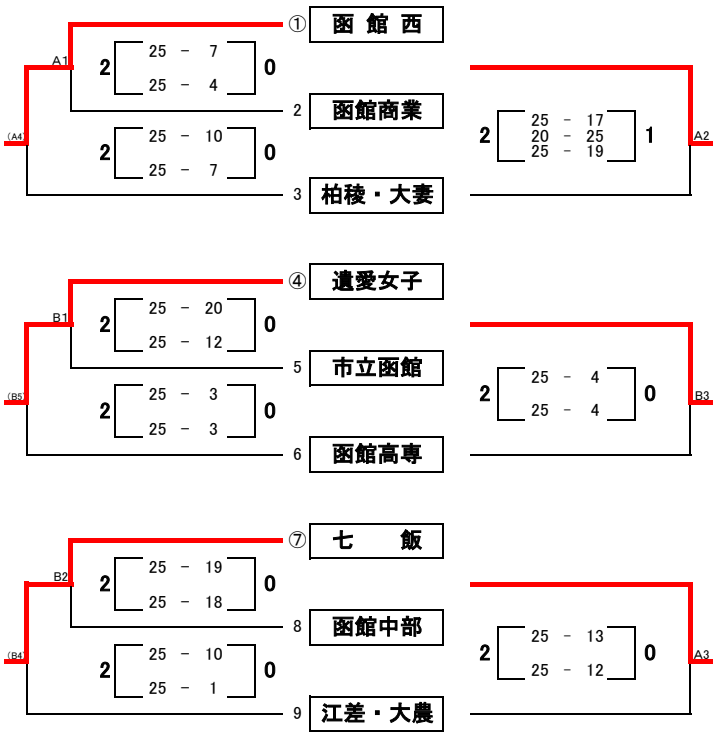

【女子　決勝トーナメント】

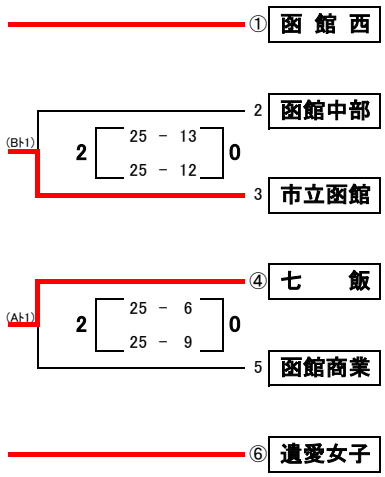

【女子　決勝リーグ】

	函 館 西	遺愛女子	七　飯	市立函館	勝	負	得セット	失セット	SET率（得／失）	得点	失点	得失点率（得／失）	順位
函 館 西		A3 2 (25 - 12 / 25 - 18) 0	A2 2 (25 - 8 / 25 - 10) 0	A1 2 (25 - 9 / 25 - 11) 0	3	0	6	0	－	－	－	－	1
遺愛女子	A3 0 (12 - 25 / 18 - 25) 2		B1 2 (25 - 11 / 27 - 29 / 25 - 11) 1	B2 2 (25 - 16 / 25 - 16) 0	2	1	4	3	－	－	－	－	2
七　飯	A2 0 (8 - 25 / 10 - 25) 2	B1 1 (11 - 25 / 29 - 27 / 11 - 25) 2		B3 2 (25 - 16 / 25 - 12) 0	1	2	3	4	－	－	－	－	3
市立函館	A1 0 (9 - 25 / 11 - 25) 2	B2 0 (16 - 25 / 16 - 25) 2	B3 0 (16 - 25 / 12 - 25) 2		0	3	0	6	－	－	－	－	4

1位　函 館 西　2位　遺愛女子　3位　七　飯　4位　市立函館

（上位2チームは全道大会出場）